VÝPIS DVERÍ

SO 01.2 REKONŠTRUKCIA SCHODISKA

OZN.	POPIS SCHÉMATICKÉ ZOBRAZENIE - POHĽAD Z EXTERIÉRU	POČET KUSOV		ZASKLENIE / VÝPLŇ	FARBA
			P	L	
Dp s1-P Dp s1-L	**DVERE HLINÍKOVÉ** -BEZPEČNOSTNÁ TRIEDA RC2, POŽIARNE DELIACE 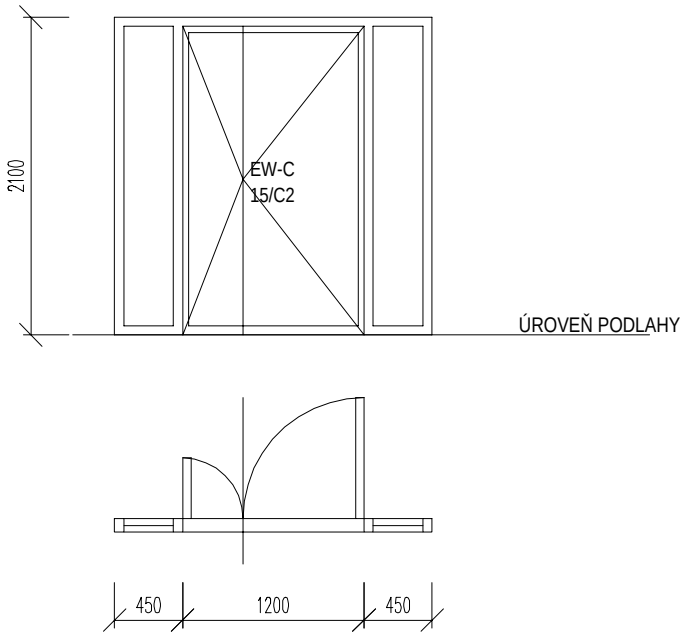 	1.NP	0	1	PLNÁ VÝPLŇ	URČÍ INVESTOR
		2.NP	0	1		
		3.NP	0	1		
		4.NP	0	1		
		5.NP	0	1		
		6.NP	0	1		
		Σ	0	6		

SÚČASŤOU DODÁVKY DVERÍ:
PRECHODOVÁ LIŠTA
KĽUČKA: HLINÍKOVÁ, FARBA: URČÍ INVESTOR
ZÁMOK: BEZPEČNOSTNÝ
KOVANIE: CELOOBVODOVÉ BEZPEČNOSTNÉ KOVANIE
PREVEDENIE: KĽUČKA / KĽUČKA

POZNÁMKY:
- PRI REALIZÁCII POSTUPOVAŤ PODĽA TECHNOLOGICKÉHO PREDPISU VÝROBCU
- POŽIADAVKA NA POŽIARNU ODOLNOSŤ EW-C 15/C2

ROZMER OTVORU š/v (mm)	2100/2100	PLOCHA OTVORU A (m2)	4,41
PRECHODOVÁ ŠÍRKA (mm)	1200	PRECHODOVÁ VÝŠKA (mm)	1970

Dp s2	**VÝLEZ DO PODKROVIA** - POŽIARNE DELIACE 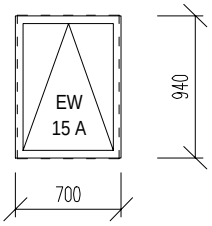 	1.NP	0	PLNÁ VÝPLŇ	URČÍ INVESTOR
		2.NP	0		
		3.NP	0		
		4.NP	0		
		5.NP	0		
		6.NP	1		
		Σ	1		

POZNÁMKY:
- PRI REALIZÁCII POSTUPOVAŤ PODĽA TECHNOLOGICKÉHO PREDPISU VÝROBCU
- POŽIADAVKA NA POŽIARNU ODOLNOSŤ EW 15/A

ROZMER OTVORU š/v (mm)	700/940	PLOCHA OTVORU A (m2)	0,658
PRECHODOVÁ ŠÍRKA (mm)	-	PRECHODOVÁ VÝŠKA (mm)	-

OKNÁ A DVERE VYRÁBAŤ PO ZAMERANÍ OTVOROV, PRI REALIZÁCII POSTUPOVAŤ PODĽA TECHNOLOGICKÉHO PREDPISU VÝROBCU